Keramisk kogebord KE 800

Tekniske data

10000035461-TDA-000-00

Kogezonerne måler 27X27cm og har en effekt på 4kW (dog 3,5kW ved 3X230V).

Indholdsfortegnelse

Keramisk kogebord KE 800 . . . . . **1**
Indholdsfortegnelse 2

Tekniske data **3**
El 3
3~230V+PE, 50/60Hz 3
3~400V+PE, 50/60Hz 3
3~440V+PE, 50/60Hz 3
Ventilation 3
3~230V+PE, 50/60Hz 3
3~400V+PE / 3~440V+PE, 50/60Hz 3
Kapslingsklasse 4

Produktmål **5**
KE 802 5
KE 802, 300mm 6
KE 804 7
KE 804, 300mm 8
KE 804 Vari 9
KE 804 Vari Wall 10
KE 806 11
KE 806, 300mm 12
KE 806 Vari 13
KE 806 Vari Wall 14

Ekstraudstyr **15**
Slingregrej 15
Marinehåndtag 15
Sidehylde 16
Fastgørelse til gulv 16

Installationsmål **17**
KE 802 17
KE 804 18
KE 804 Vari 18
KE 806 19
KE 806 Vari 19
KE 800 Vari Wall 20

Tekniske data

El

I brugsanvisningen er der vigtig information om forsyninger og tilslutning.

3~230V+PE, 50/60Hz

Type	Zoner	Effekt [kW]	Strømforbrug [A]
KE 802	2 X 270X270mm	7	16/27/16
KE 804	4 X 270X270mm	14	41/41/27
KE 806	6 X 270X270mm	21	53/53/53

3~400V+PE, 50/60Hz

Type	Zoner	Effekt [kW]	Strømforbrug [A]
KE 802	2 X 270X270mm	8	10/17/10
KE 804	4 X 270X270mm	16	26/26/17
KE 806	6 X 270X270mm	24	36/36/36

3~440V+PE, 50/60Hz

Type	Zoner	Effekt [kW]	Strømforbrug [A]
KE 802	2 X 270X270mm	8	9/16/9
KE 804	4 X 270X270mm	16	24/24/16
KE 806	6 X 270X270mm	24	32/32/32

Ventilation

3~230V+PE, 50/60Hz

Type	Sensibelt [W]	Latent [W]	Damp [kg/h]
KE 802	1400	560	0,8
KE 804	2800	1120	1,7
KE 806	4200	1680	2,5

3~400V+PE / 3~440V+PE, 50/60Hz

Type	Sensibelt [W]	Latent [W]	Damp [kg/h]
KE 802	1600	640	0,9
KE 804	3200	1280	1,9
KE 806	4800	1920	2,8

Data er baseret på den tyske standard VDI 2052 der kan bruges til dimensionering af ventilationsanlæg.

Værdierne er erfaringsværdier ved et gennemsnitligt apparat og normalt brugsmønster, men det faktiske behov varierer i forhold til det enkelte apparats effektivitet, styring og anvendelse.
Der er ikke taget hensyn til samtidighedsfaktoren, som kan findes i VDI 2052.

Kapslingsklasse

IPX5

Produktmål

KE 802

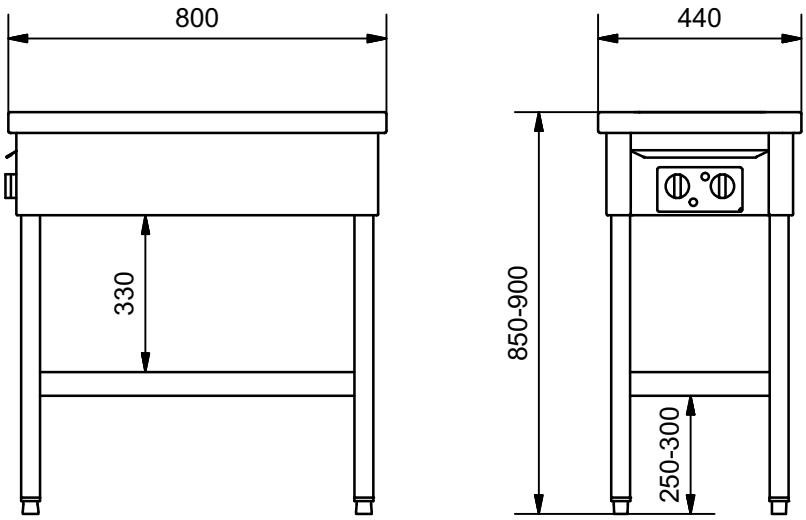

Se afsnittet 'Installationsmål' for pladsbehov omkring apparatet.

KE 802, 300mm

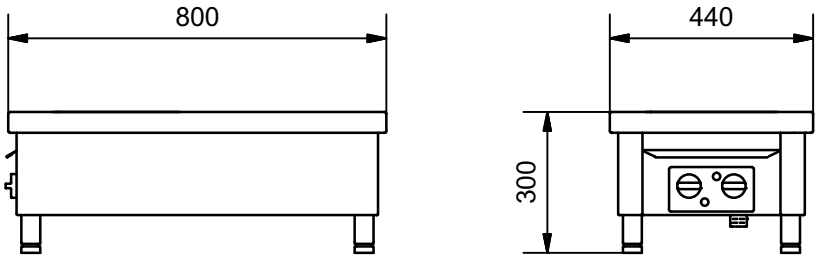

Se afsnittet 'Installationsmål' for pladsbehov omkring apparatet.

KE 804

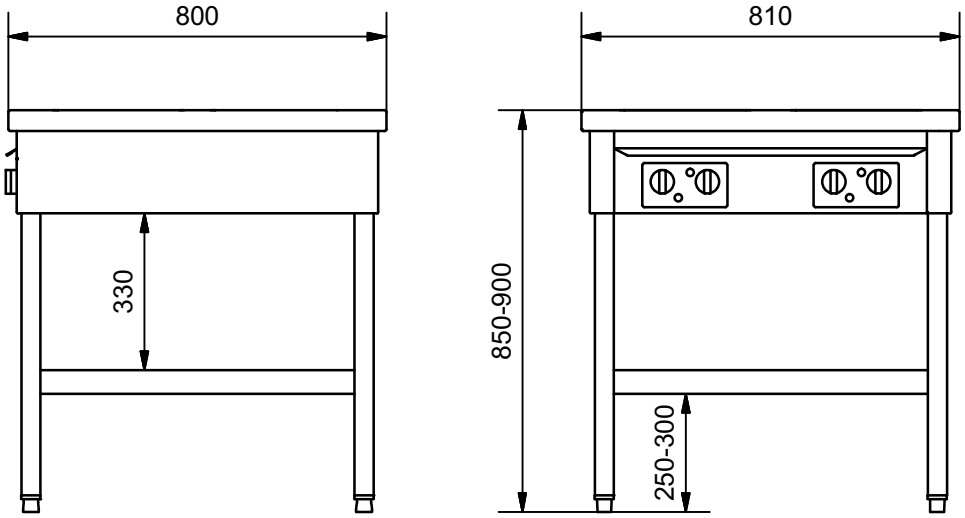

Se afsnittet 'Installationsmål' for pladsbehov omkring apparatet.

KE 804, 300mm

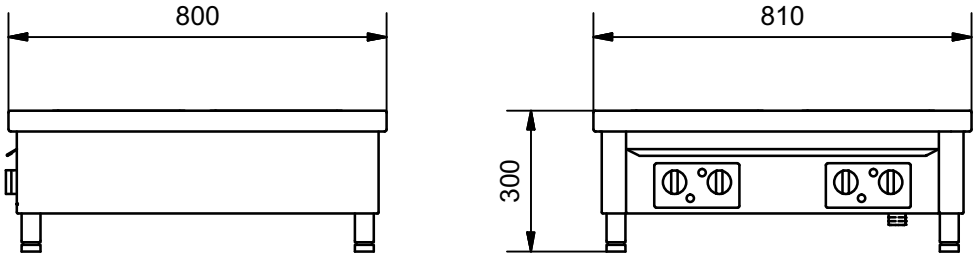

Se afsnittet 'Installationsmål' for pladsbehov omkring apparatet.

KE 804 Vari

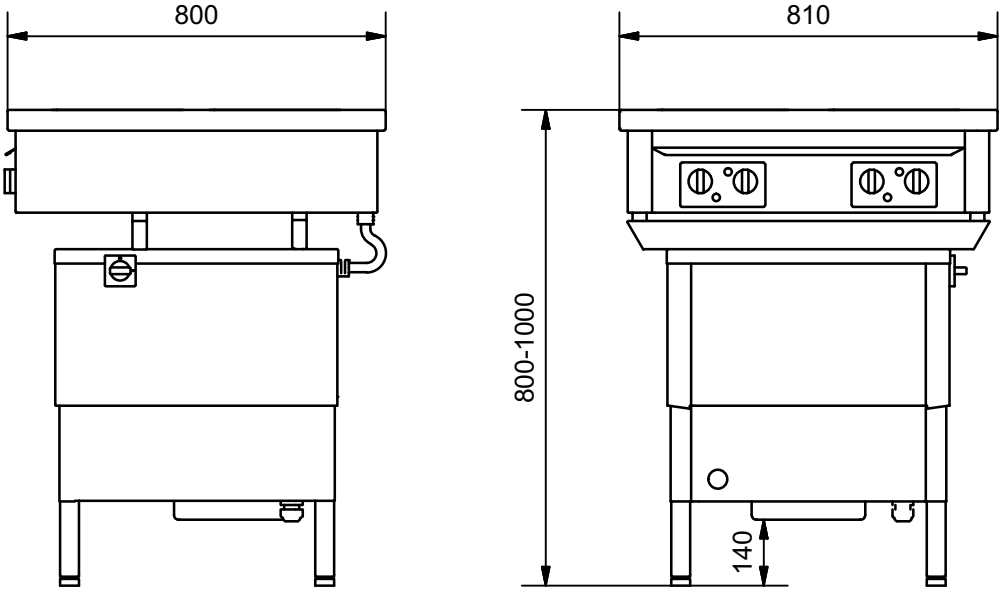

Se afsnittet 'Installationsmål' for pladsbehov omkring apparatet.

KE 804 Vari Wall

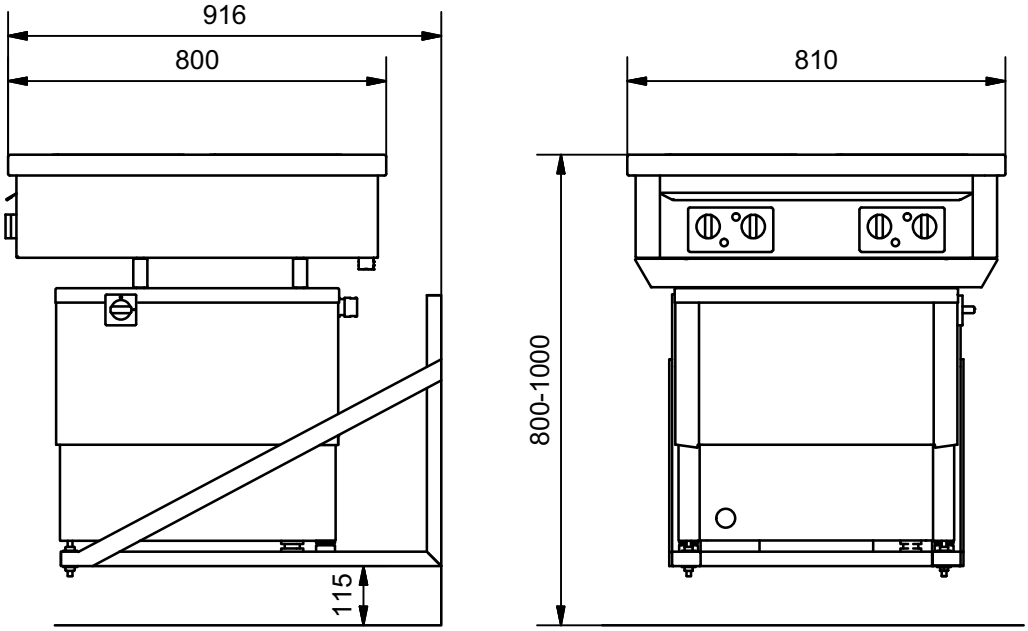

Se afsnittet 'Installationsmål' for pladsbehov omkring apparatet.

JØNI A/S • C.F. Tietgens Boulevard 28 • DK-5220 Odense SØ • t: +45 6597 4815 • www.joeni.dk

we know what's cooking

KE 806

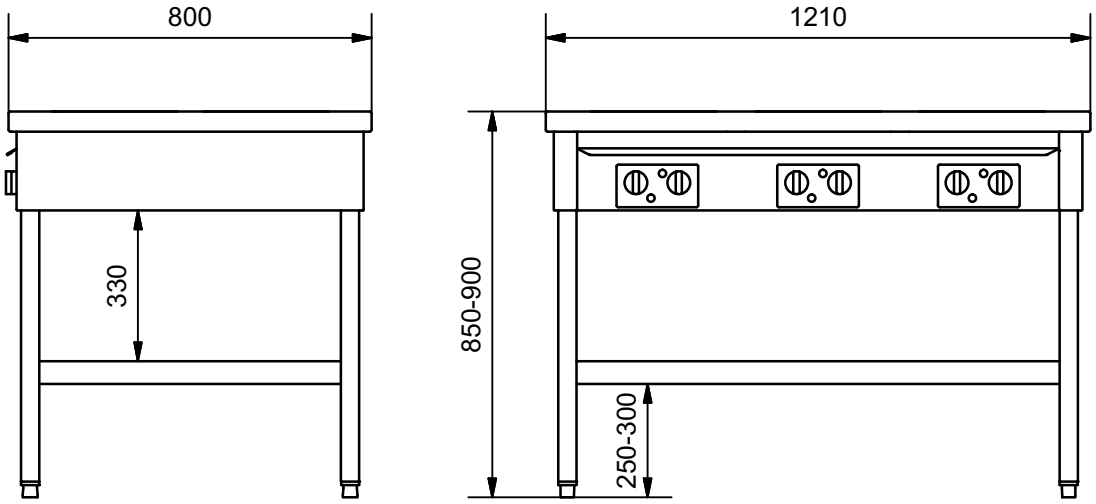

Se afsnittet 'Installationsmål' for pladsbehov omkring apparatet.

KE 806, 300mm

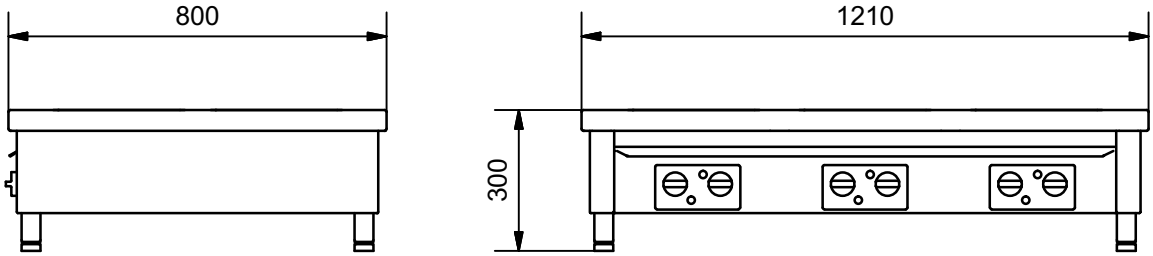

Se afsnittet 'Installationsmål' for pladsbehov omkring apparatet.

KE 806 Vari

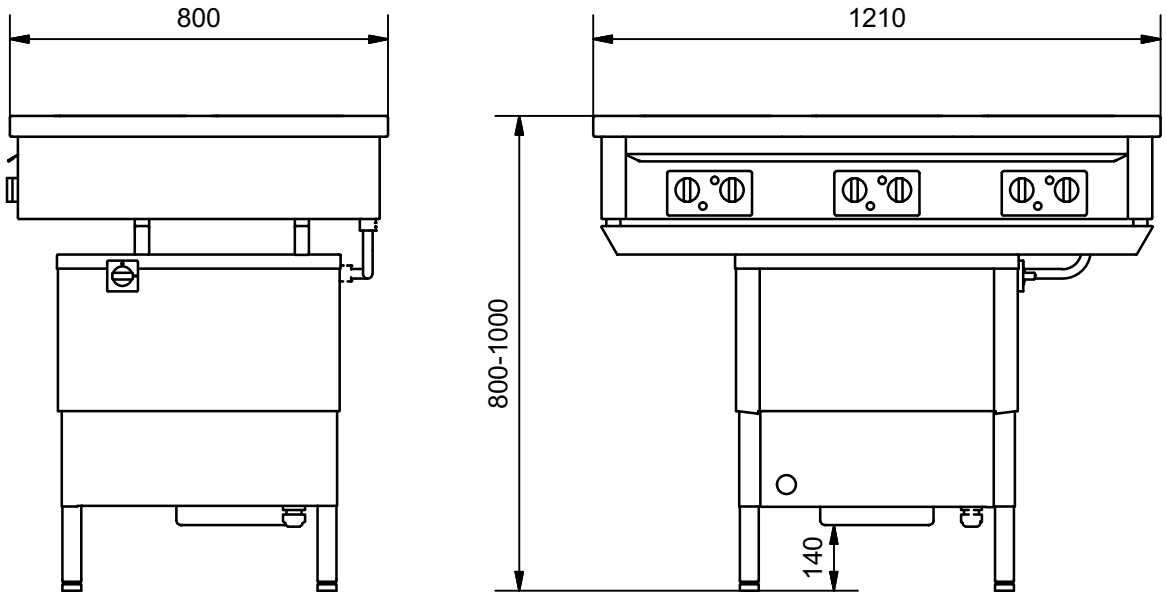

Se afsnittet 'Installationsmål' for pladsbehov omkring apparatet.

KE 806 Vari Wall

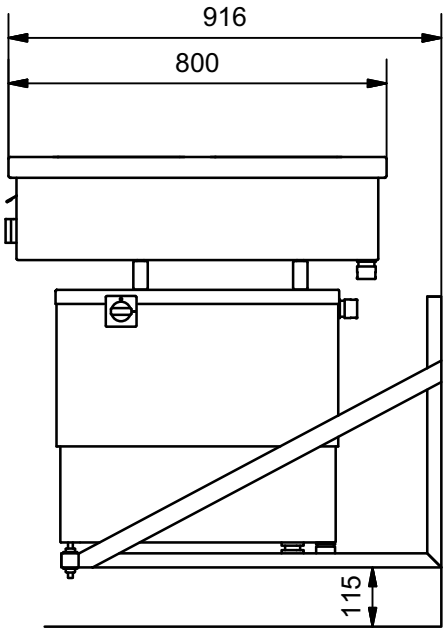

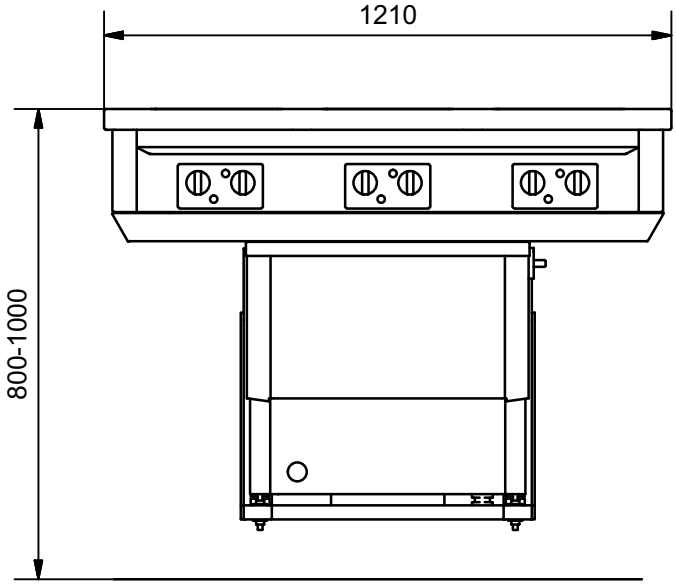

Se afsnittet 'Installationsmål' for pladsbehov omkring apparatet.

JØNI A/S • C.F. Tietgens Boulevard 28 • DK-5220 Odense SØ • t: +45 6597 4815 • www.joeni.dk

we know what's cooking

Ekstraudstyr

Slingregrej

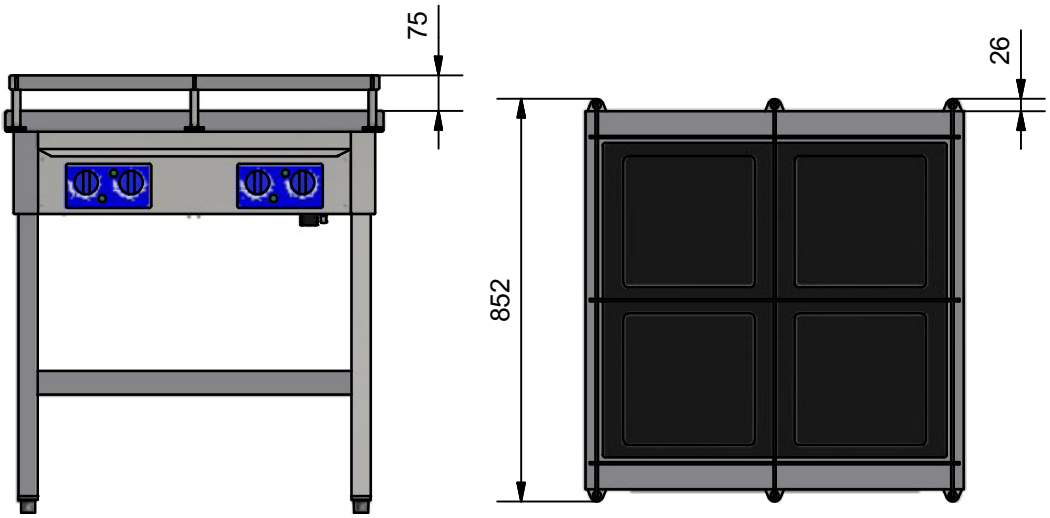

Marinehåndtag

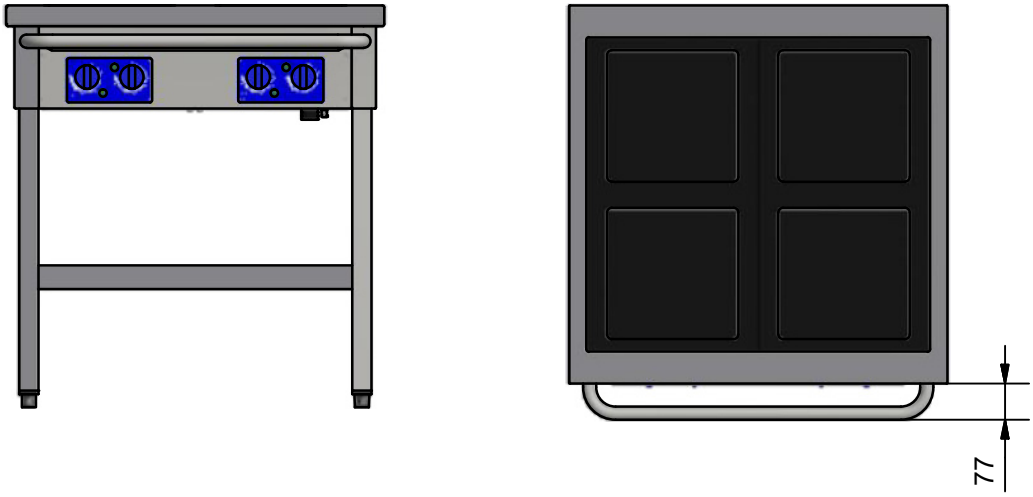

Sidehylde

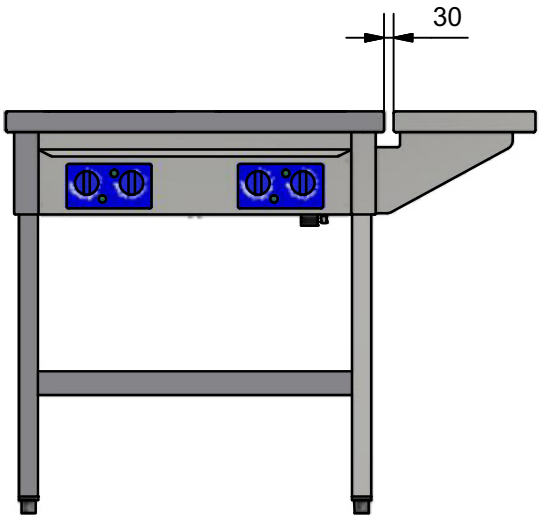

Kogeborde med to zoner og sidehylde skal fastgøres til gulvet.

Fastgørelse til gulv

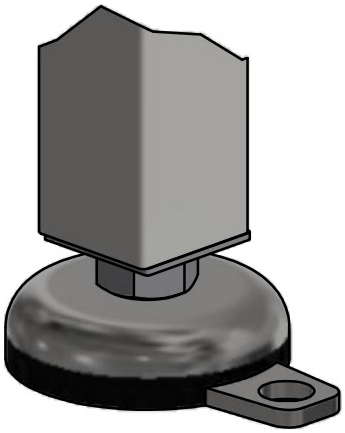

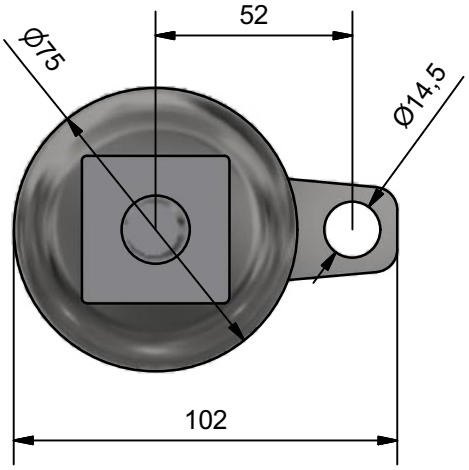

JØNI A/S • C.F. Tietgens Boulevard 28 • DK-5220 Odense SØ • t: +45 6597 4815 • www.joeni.dk

we know what's cooking

Installationsmål

KE 802

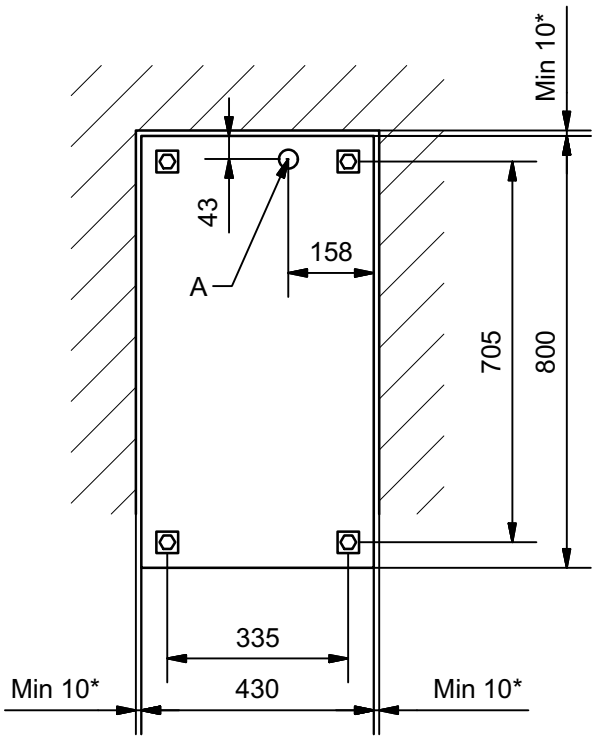

A: Mindst 800mm kabel over gulv.

** Mindst 100mm ved placering op ad brandbart materiale.*

Af hensyn til betjening og service, skal der foran apparatet være et frit område på mindst 800mm.

KE 804

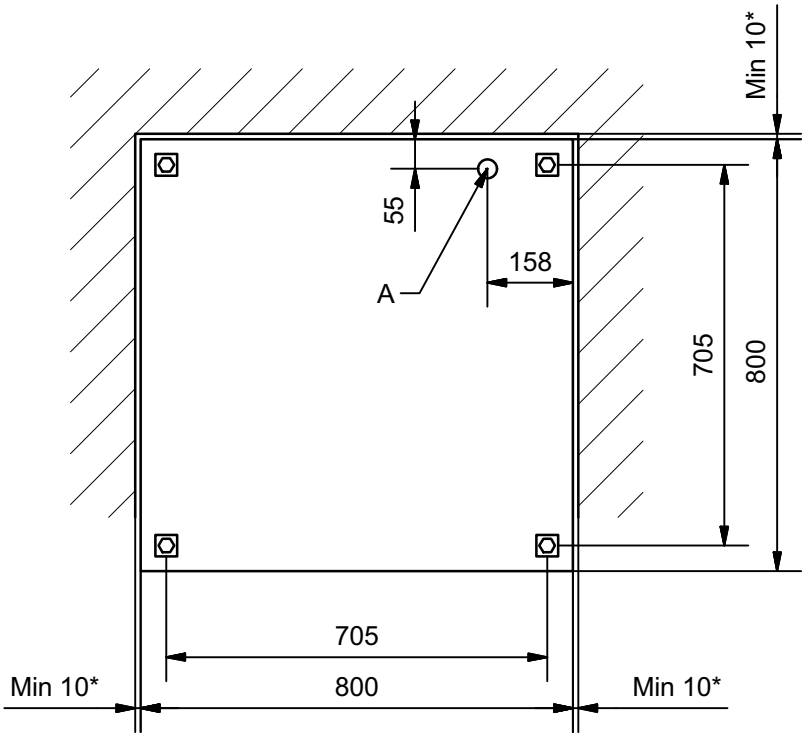

A: Mindst 800mm kabel over gulv.

** Mindst 100mm ved placering op ad brandbart materiale.*

Af hensyn til betjening og service, skal der foran apparatet være et frit område på mindst 800mm.

KE 804 Vari

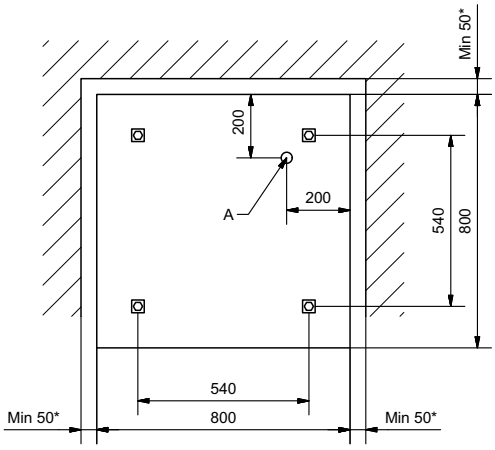

A: Mindst 800mm kabel over gulv.

** Mindst 100mm ved placering op ad brandbart materiale.*

Af hensyn til betjening og service, skal der foran apparatet være et frit område på mindst 800mm.

KE 806

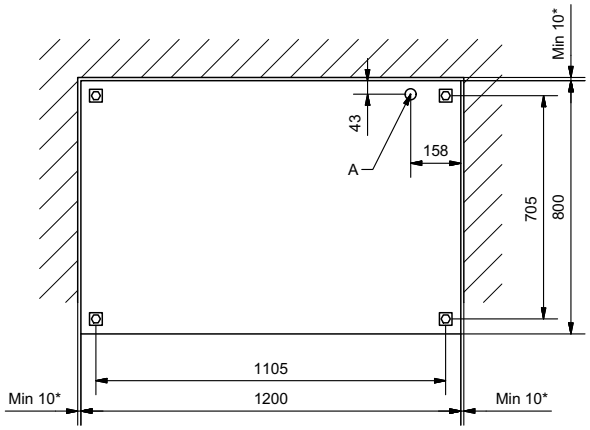

A: Mindst 800mm kabel over gulv.

** Mindst 100mm ved placering op ad brandbart materiale.*

Af hensyn til betjening og service, skal der foran apparatet være et frit område på mindst 800mm.

KE 806 Vari

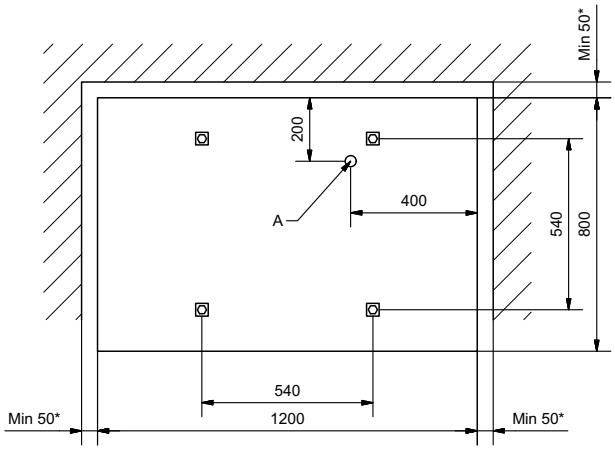

A: Mindst 800mm kabel over gulv.

** Mindst 100mm ved placering op ad brandbart materiale.*

Af hensyn til betjening og service, skal der foran apparatet være et frit område på mindst 800mm.

KE 800 Vari Wall

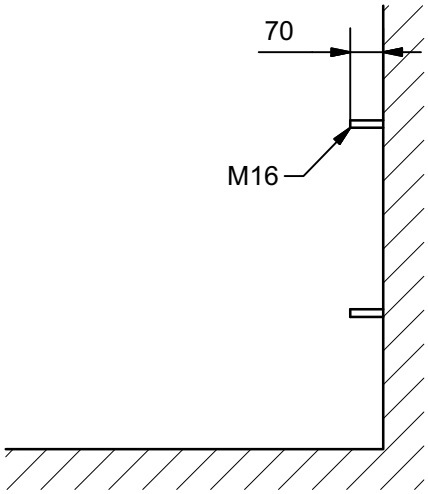

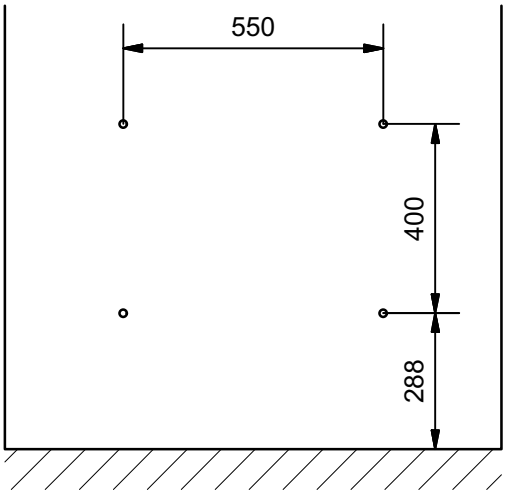

A: Mindst 800mm kabel over gulv.

** Mindst 100mm ved placering op ad brandbart materiale.*

Af hensyn til betjening og service, skal der foran apparatet være et frit område på mindst 800mm.